Rev	군번 GROUP.NO				품번 ITEM	품 명 DESCRIPTION	사 양 SPEC.	재 질 MATERIAL	중량 WEIGHT	도 면 번 호 DWG NO.	표 면 처 리 S/TREATMENT
				G01	1	BRACKET	t1.5	A5052 P			—

NOTE.
1. EDGE부 등 날카로운 BURR등이 없을 것.
2. 면(SURFACE)은 사상하지말 것.

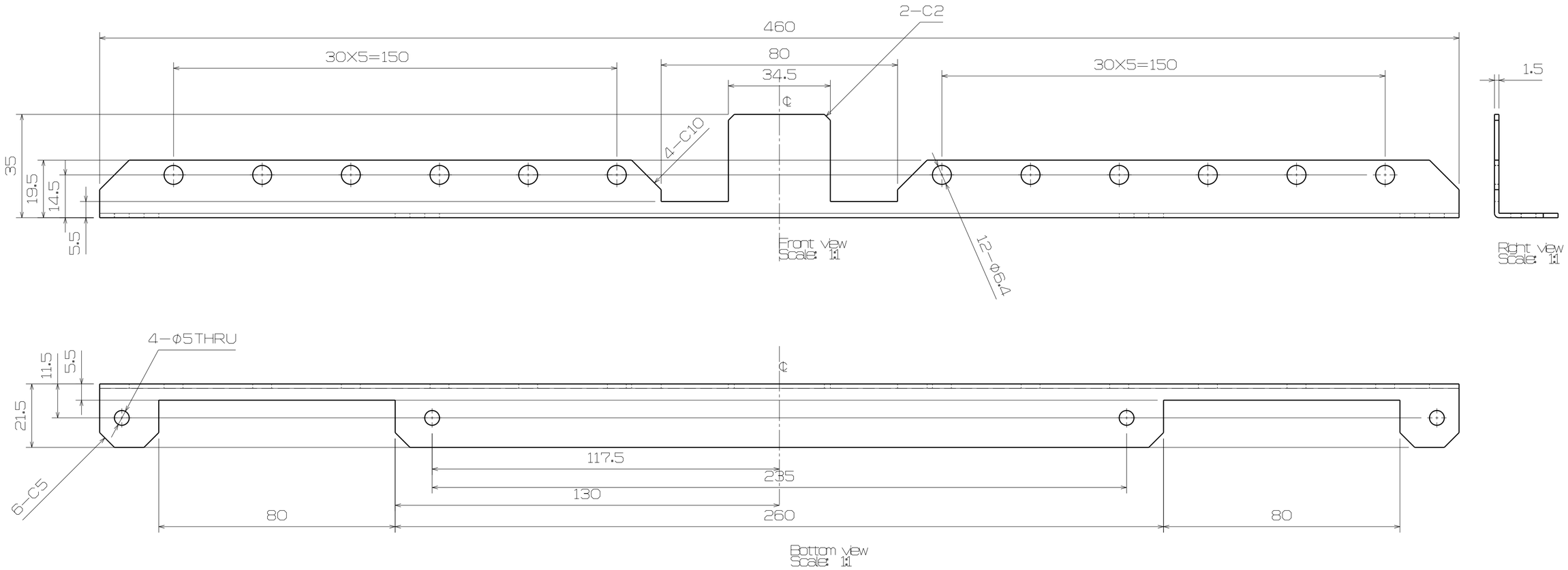

개정 CHANGE	설계MEMO		woojin Industrial Systems Co., Ltd.		DENVER
		DIM. IN mm	작성일 DATE	2017.07.13	승인 APPROVED
		척도 SCALE	작성 DRAWN	G.BANG	BRACKET
		1 / 1	설계 DESIGNED	-	J.Y.LEE
	공차 적용기준 : WMS C 40201		검토 CHECKED	-	R1C003565 -